REGISTRO DE LA PROPIEDAD INDUSTRIAL
ESPAÑA

NUMERO DE SOLICITUD

U9302921

FECHA Y HORA DE PRESENTACION EN R.P.I.

INSTANCIA DE SOLICITUD DE:

☐ PATENTE DE INVENCION ☒ MODELO DE UTILIDAD

(1)
☐ SOLICITUD DE ADICION
☐ SOLICITUD DIVISIONAL
☐ CAMBIO DE MODALIDAD
☐ TRANSFORMACION SOLICITUD EUROPEA

(2) EXPED. PRINCIPAL O DE ORIGEN
MODALIDAD
NUMERO SOLICITUD
FECHA SOLICITUD

MODALIDAD
NUMERO SOLICITUD
FECHA SOLICITUD

FECHA Y HORA DE PRESENTACION EN LUGAR DISTINTO DE R.P.I.

(3) LUGAR DE PRESENTACION CODIGO

(4) SOLICITANTE(S) APELLIDOS O DENOMINACION JURIDICA NOMBRE DNI

(5) DATOS DEL PRIMER SOLICITANTE

DOMICILIO
LOCALIDAD TELEFONO
PROVINCIA CODIGO POSTAL
PAIS RESIDENCIA CODIGO PAIS
NACIONALIDAD CODIGO NACION

(6) INVENTOR(ES) ☒ EL SOLICITANTE ES EL INVENTOR
☐ EL SOLICITANTE NO ES EL INVENTOR O ÚNICO INVENTOR

(8) MODO DE OBTENCION DEL DERECHO
☒ INVENC. LABORAL ☐ CONTRATO ☐ SUCESION

APELLIDOS NOMBRE NACIONALIDAD

(9) TITULO DE LA INVENCION

(10) INVENCION REFERENTE A PROCEDIMIENTO MICROBIOLOGICO SEGUN ART. 25.2 L.P. SI ☒ NO

(11) EXPOSICIONES OFICIALES

LUGAR FECHA

(12) DECLARACIONES DE PRIORIDAD

PAIS DE ORIGEN	COD. PAIS	NUMERO	FECHA

(13) EL SOLICITANTE SE ACOGE A LA EXENCION DE PAGO DE TASAS PREVISTA EN EL ART. 162 L.P. SI ☐ NO

(14) REPRESENTANTE APELLIDOS NOMBRE CODIGO

DOMICILIO LOCALIDAD PROVINCIA CODIGO POSTAL

(15) RELACION DE DOCUMENTOS QUE SE ACOMPAÑAN

☒ DESCRIPCION N.º DE PAGINAS 8
☒ REIVINDICACIONES N.º DE PAGINAS 1
☒ DIBUJOS N.º DE PAGINAS 2
☐ RESUMEN
☐ DOCUMENTO DE PRIORIDAD
☐ TRADUCCION DEL DOCUMENTO DE PRIORIDAD
☒ DOCUMENTO DE REPRESENTACION
☒ PRUEBAS
☒ JUSTIFICANTE DEL PAGO DE TASAS
☐ HOJA DE INFORMACIONES COMPLEMENTARIAS
☐ OTROS

FIRMA DEL FUNCIONARIO

FIRMA DEL SOLICITANTE O REPRESENTANTE

(16) NOTIFICACION DE PAGO DE LA TASA DE CONCESION

Se le notifica que esta solicitud se considerará retirada si no procede al pago de la tasa de concesión, para el pago de esta tasa dispone de tres meses a contar desde la publicación del anuncio de la concesión en el BOPI, más los diez días que establece el art. 81 del R.D. 10-10-86

ILMO. SR. DIRECTOR DEL REGISTRO DE LA PROPIEDAD INDUSTRIAL

3 Recibo solicitante (con instrucciones)

REIVINDICACIONES

1ª.-"CANULA TRAQUEAL PERFECCIONADA", caracterizada esencialmente porque en la parte superior de la cánula ha sido arbitrado un agujero destinado a comunicar con el exterior una cámara formada por un tabique interior que la aisla de la luz de la cánula, siendo misión de dicha cámara crear un conducto independiente, el cual tiene por fín dar paso a una sonda de Foley, en cuyo extremo va situado un balón de baja presión que, al ser insuflado a través de una de las bocas de la sonda, aisla la región laríngea hacia la cual se dirige ésta última; mientras que la otra boca de la sonda permite ser conectada a un colector de secreciones (en la función de aspiración) o bién a una corriente de agua (función de lavado) o a una fuente de aire a presión (función foniátrica), con lo cual se logra poder utilizar la zona superior de la cánula para realizar dichas funciones, mientras que la zona inferior se usa como cánula convencional para permitir la respiración del paciente.

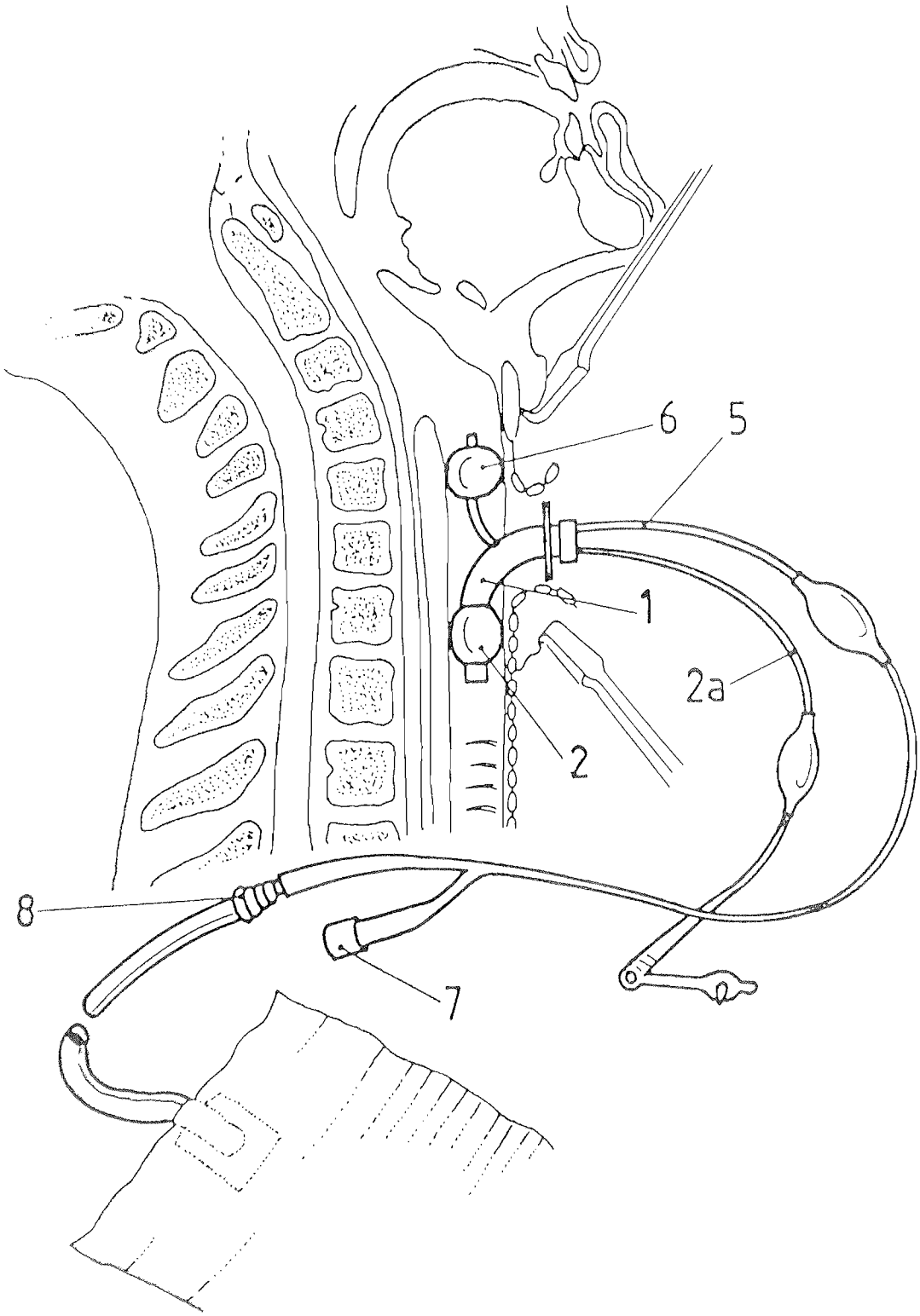

FIG.1

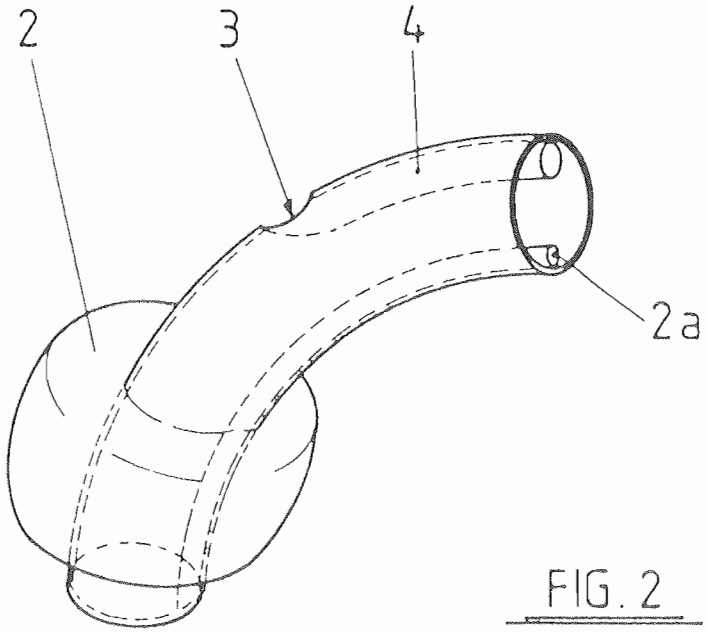

FIG. 2

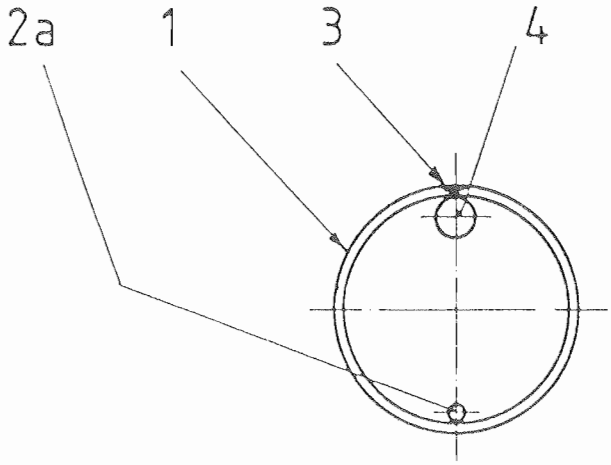

FIG. 3